ATTENTION À BIEN FOURNIR 1 PDF POUR LE RECTO ET 1 PDF POUR LE VERSO ET PAR VISUEL.

CAPTAIR 60 EASY XL 300 CM

ÉCHELLE 1:1 / 100%

Format d'impression (printing format)

Zone utile (safety zone)

Lors de l'enregistrement de votre fichier, pensez à VECTORISER L'ENSEMBLE DES TYPOGRAPHIES.
When saving your file, remember to vectorize all the fonts.
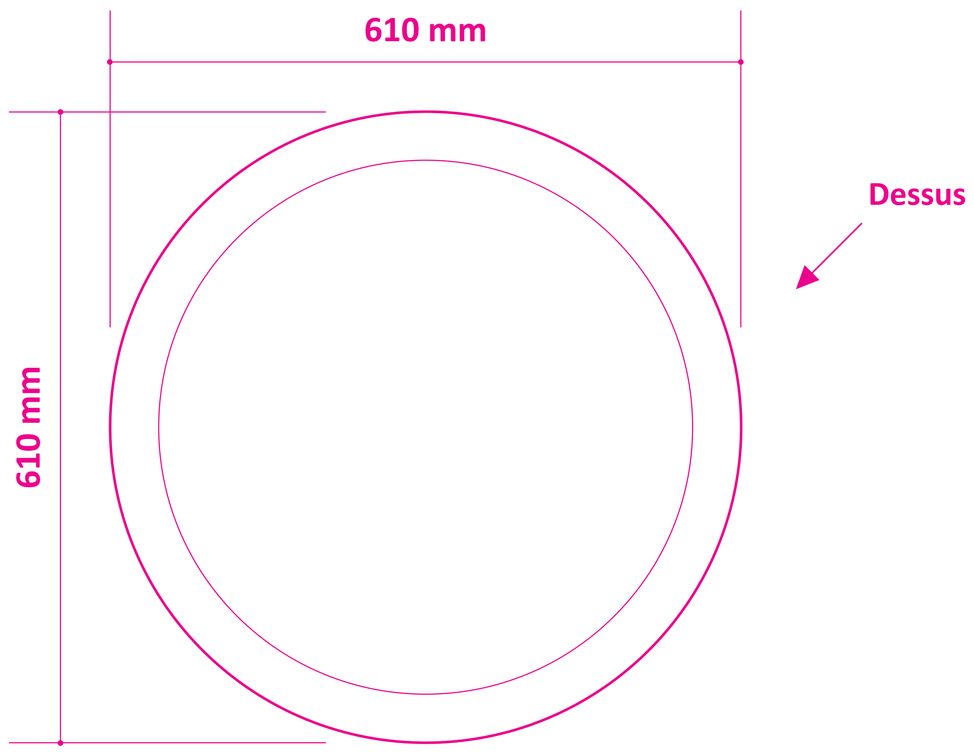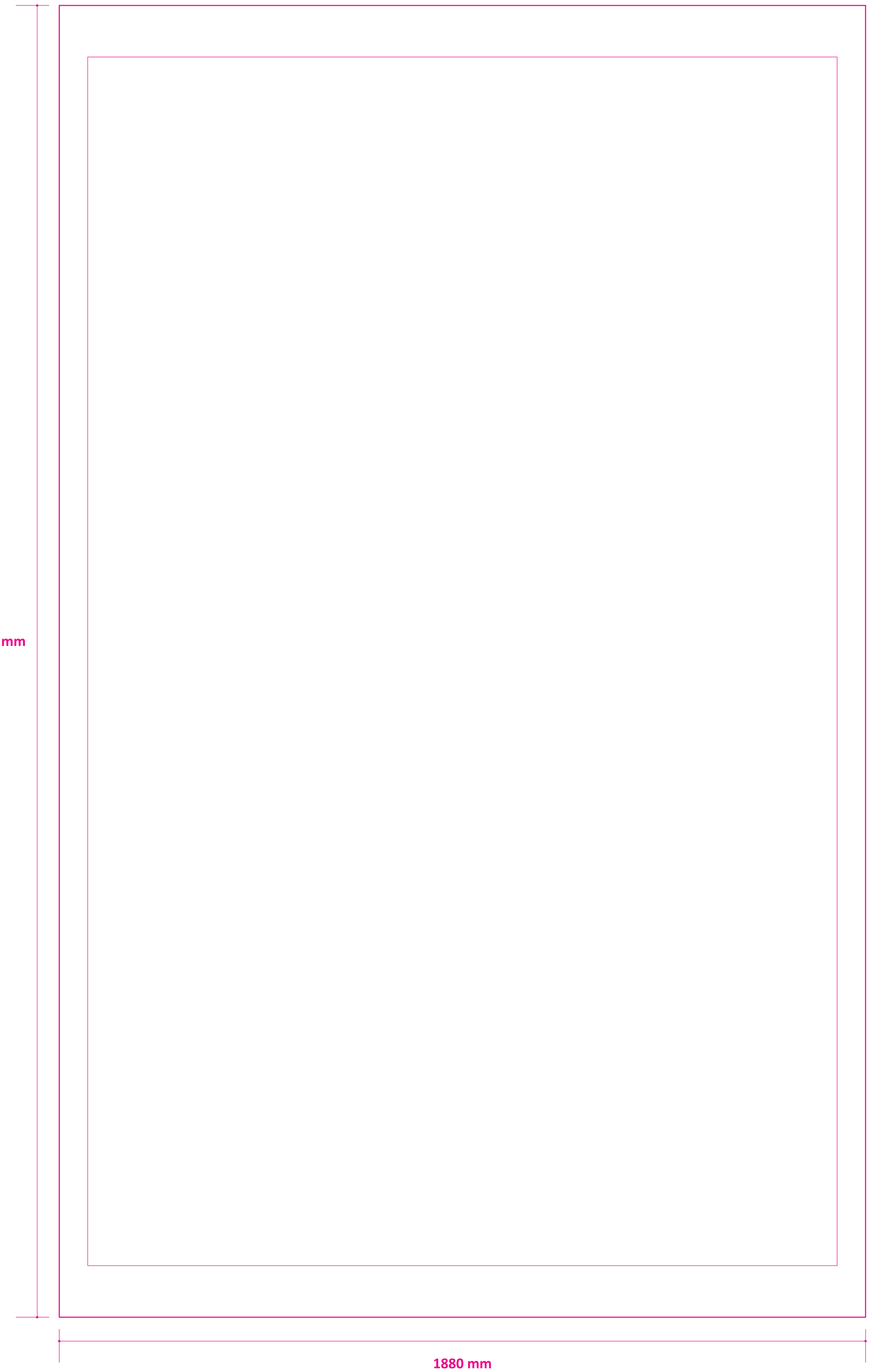
Merci de ne PAS CHANGER LES COULEURS DE CE GABARIT.
Please don't change the colors of this artwork.