ATTENTION À BIEN FOURNIR 1 PDF PAR VISUEL

LURE ALL

ÉCHELLE 1:1 / 100%

Format d'impression (printing format)

Zone utile (safety zone)

Lors de l'enregistrement de votre fichier, pensez à VECTORISER L'ENSEMBLE DES TYPOGRAPHIES.
When saving your file, remember to vectorize all the fonts.

Merci de ne PAS CHANGER LES COULEURS DE CE GABARIT.
Please don't change the colors of this artwork.

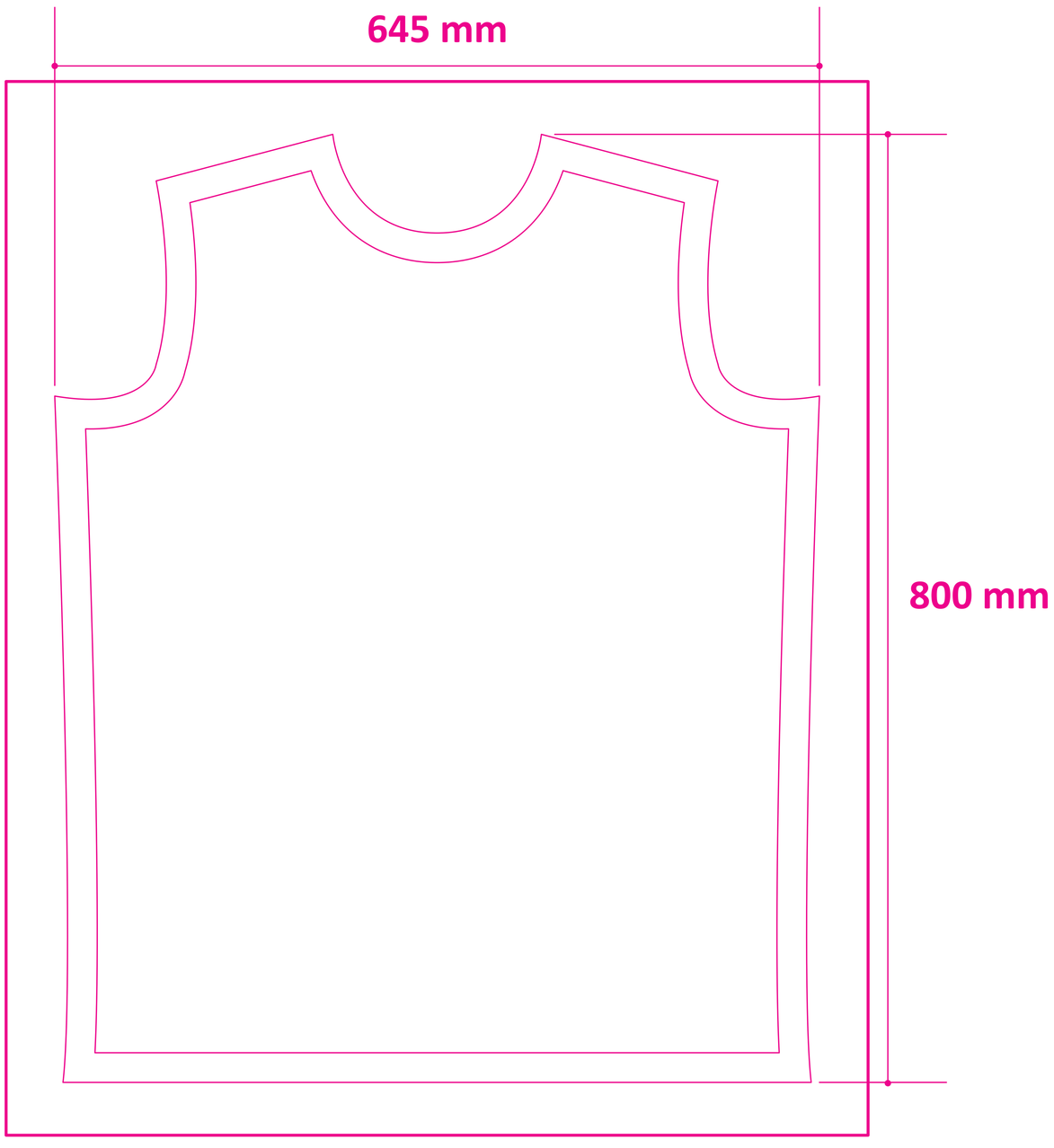

Face

Dos

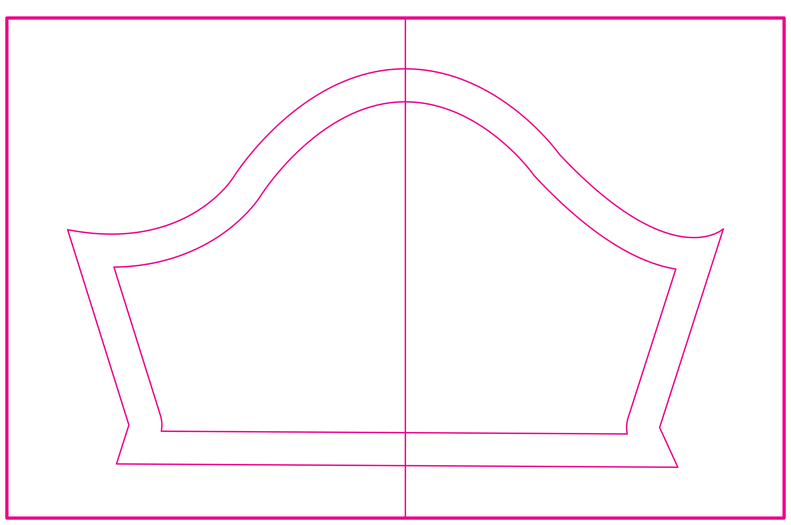

Manche gauche

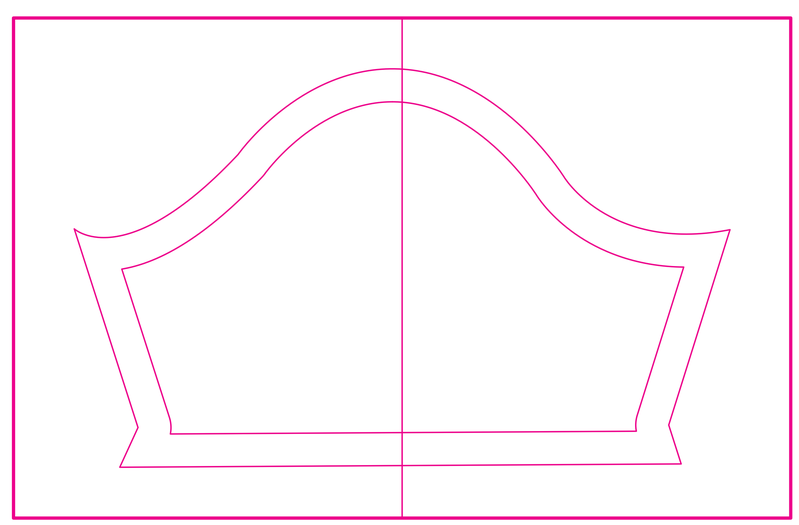

Manche droite

Merci de prolonger votre design sur l'ensemble des rectangles (zones de fond perdu) afin de couvrir toutes les tailles commandées.